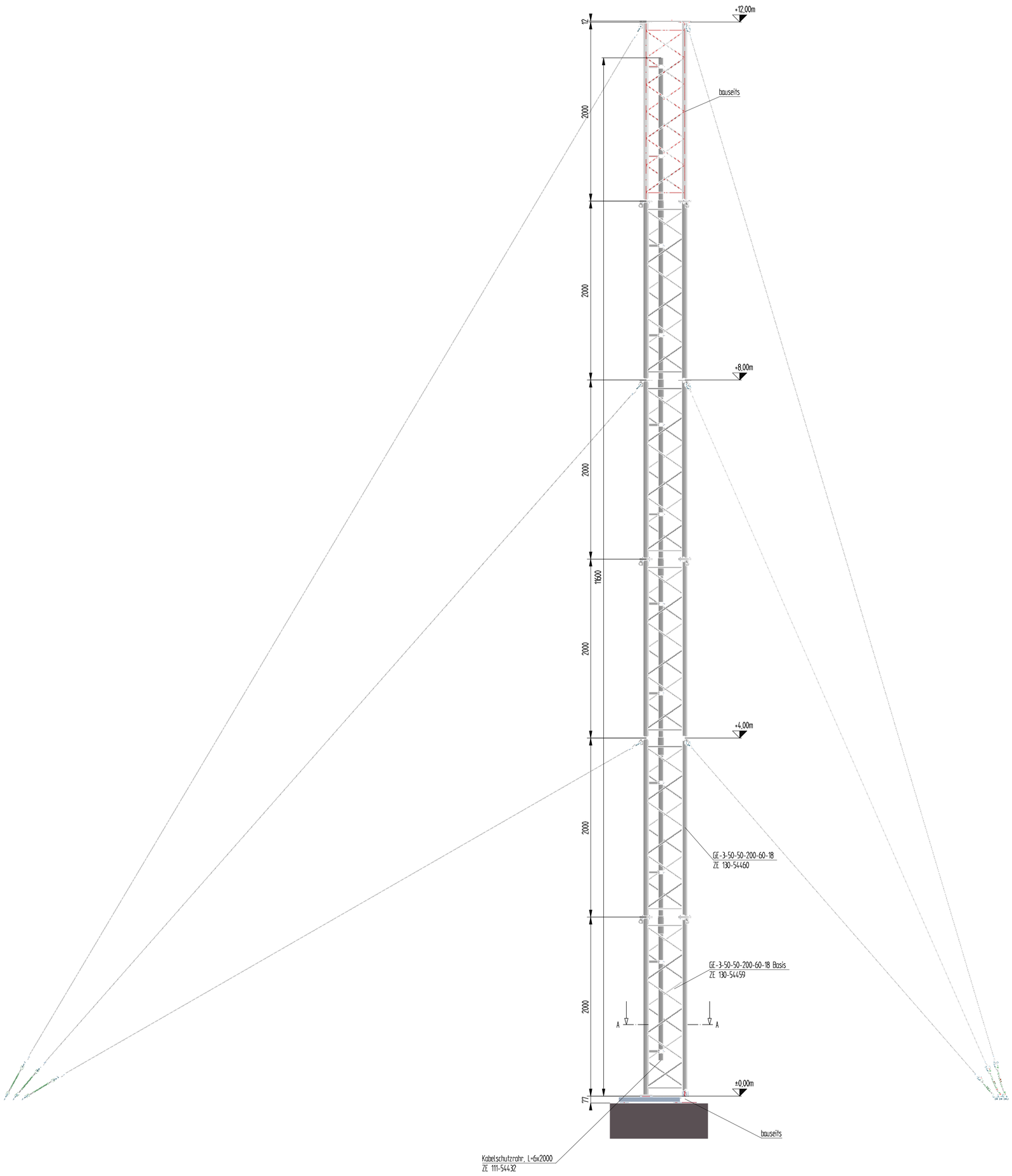

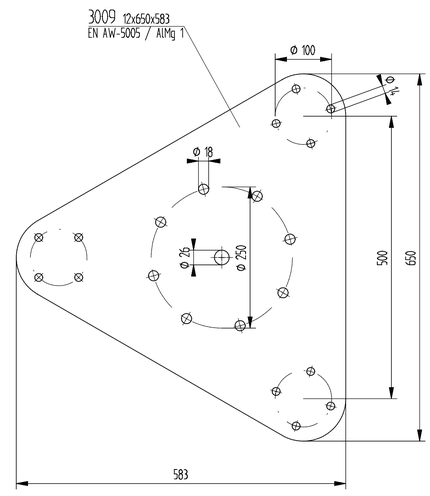

B-B (1:5)

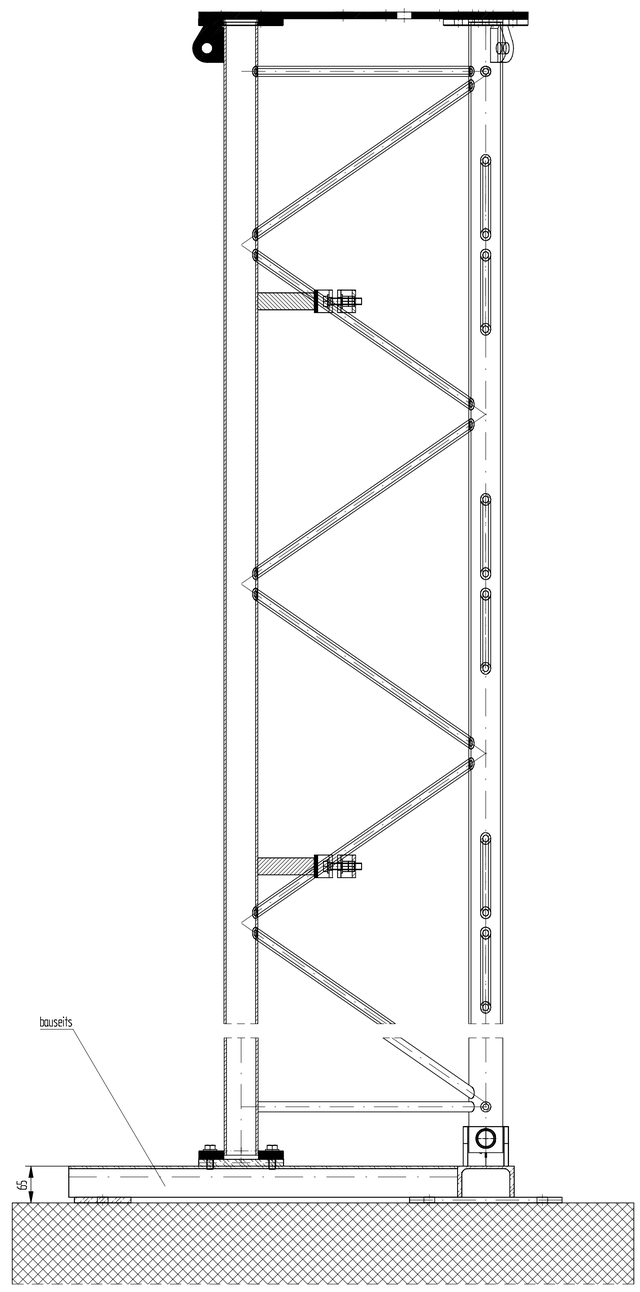

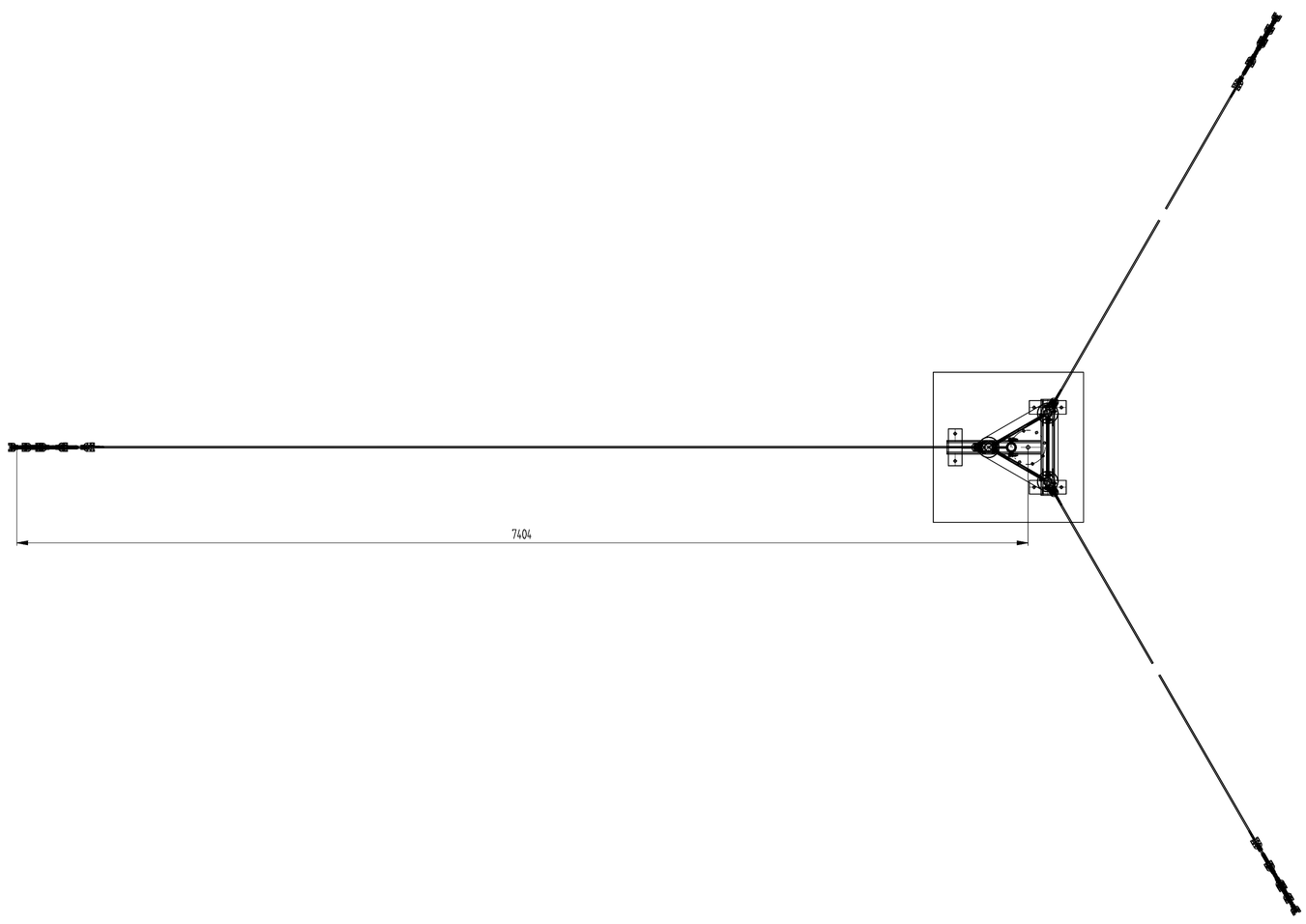

A-A (1:5)

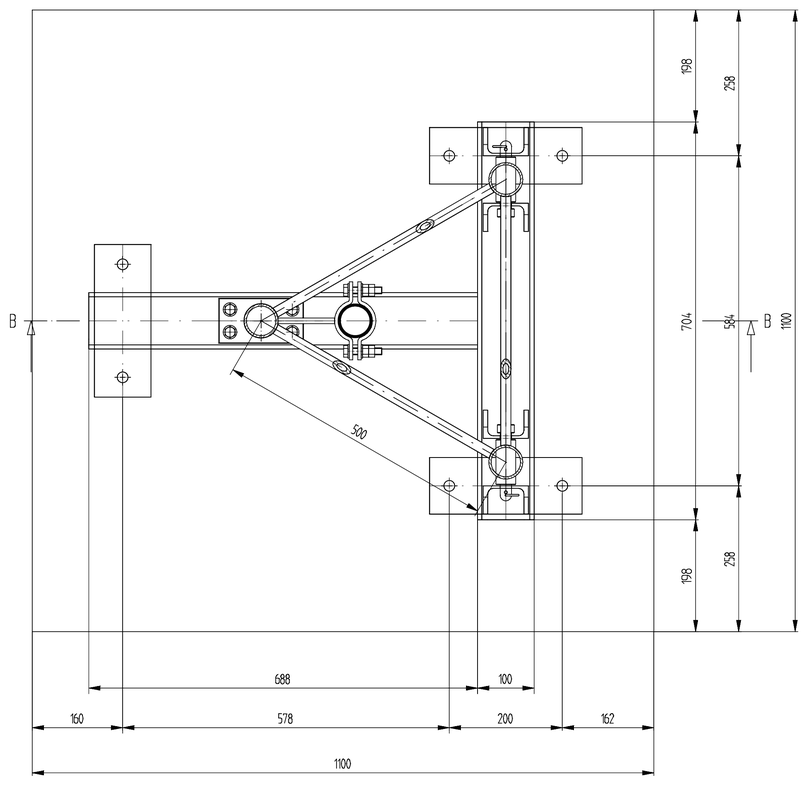

Titel	Gittermast	Gezeichnet	FGingerber 09.03.2011
Bezeichn.	Gittermast	Freigabe	
Typ	L120-G3-50-3.3kN-2	Geändert	
Kunde		Auftr.-Nr.	10/105875
Standort	Batschattsfunk Kaira	Artikel-Nr.	
SITE -Nr.		Massstab	1:20
		Gewicht	912 x 1308

Diese Zeichnung ist geistiges Eigentum der Lehrer AG und unterstehtdem Gesetz. Sie darf weder vervielfältigt, verbreitet noch Dritten zugänglich gemacht werden.

Norm: SN 1000 / SN 1000 / SN 1000 / Reg. "A" 1995

Blatt

Plan-Nr. 130 - 55725 -0

LEHRER AG
Schulstrasse 22, CH-9524 Fritschen
Tel.: +41071-654 64 64, Fax: +41071-654 64 65
E-Mail: info@lehrerag.ch

09.03.2011 15:07:15 rsingenberger